ポーランド・IBG社

新製品ご注文書-1/35スケールAFVプラキット-2018年7月

有限会社バウマン
TEL 03-6411-3414
FAX 03-6411-3413
info@baumann.co.jp
www.baumann.co.jp

★一部輸入品の為入荷が遅れる場合がございます。ご了承下さい。在庫品は随時出荷いたします。詳細は小社ホームページにてご紹介しています。

PBE3502

ポ・TKS小型戦車機銃搭載型イージー+塗料付き

4,200円（税抜き）

1/35スケール

PBE3502塗料付きにはHATAKA水性アクリル塗料と筆が付属してます。塗料は迷彩色3色とガンメタルです。（日本版では接着剤は付属しません）HATAKA社はポーランドのメーカーで実車取材の正確な色合いを再現しています。

PBE3504

ポ・TKS小型戦車機銃搭載型イージー

3,400円（税抜き）

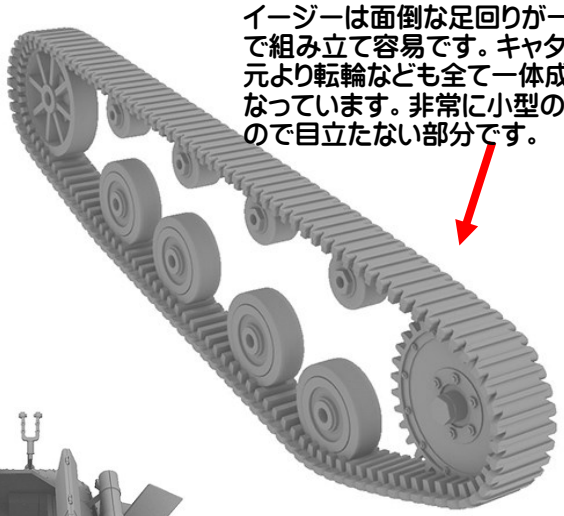

イージーは面倒な足回りが一体成型で組み立て容易です。キャタピラは元より転輪なども全て一体成型となっています。非常に小型の車両なので目立たない部分です。

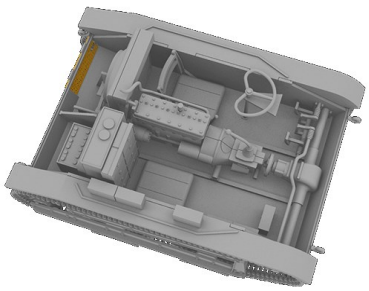

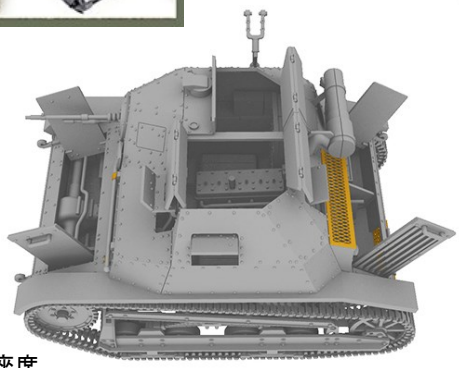

車体内部も完全再現！
小さい車体にエンジンやラジエーター、座席、トランスミッションなどが詰め込まれています。 各ハッチや視察口は開閉選択式です。

大戦間に各国で導入されたガーデンロイド機銃運搬車の系統を持つポーランドの小型戦車です。ポーランドでは独自に改良が施されTK-3が1931年から、その発展型のTKSが1934年から生産されました。TKSは戦闘室の形状が大きく変更されています。また、エンジンも強化され足回りも改修されています。ドイツ軍ポーランド侵攻時 は数的主力として非力ながら立ち向かいました。

	画像	品番	スケール	価格-税抜	品名	ご発注数	JAN	コメント
1		PBE3502	1/35	4200	ポ・TKS小型戦車機銃搭載型イージー+塗料付き		4544032771270	ポーランド・IBG社 新製品9月入荷予定 アクリル塗料と筆が付属
2		PBE3504	1/35	3400	ポ・TKS小型戦車機銃搭載型イージー		4544032771287	ポーランド・IBG社 新製品9月入荷予定 組み立て容易ながら精密

ご帳合問屋様名

貴店名

ご注文締切： 月 日( )
発送予定: 月予定